08. **ST-010/013**

Tabique horizontal vidrio enmarcado Modulación Suelo-Techo
Horizontal framed glass wall / Floor-Ceiling

SITAB ofimatic | serie Trebe

Tabique horizontal vidrio enmarcado
Horizontal framed glass wall

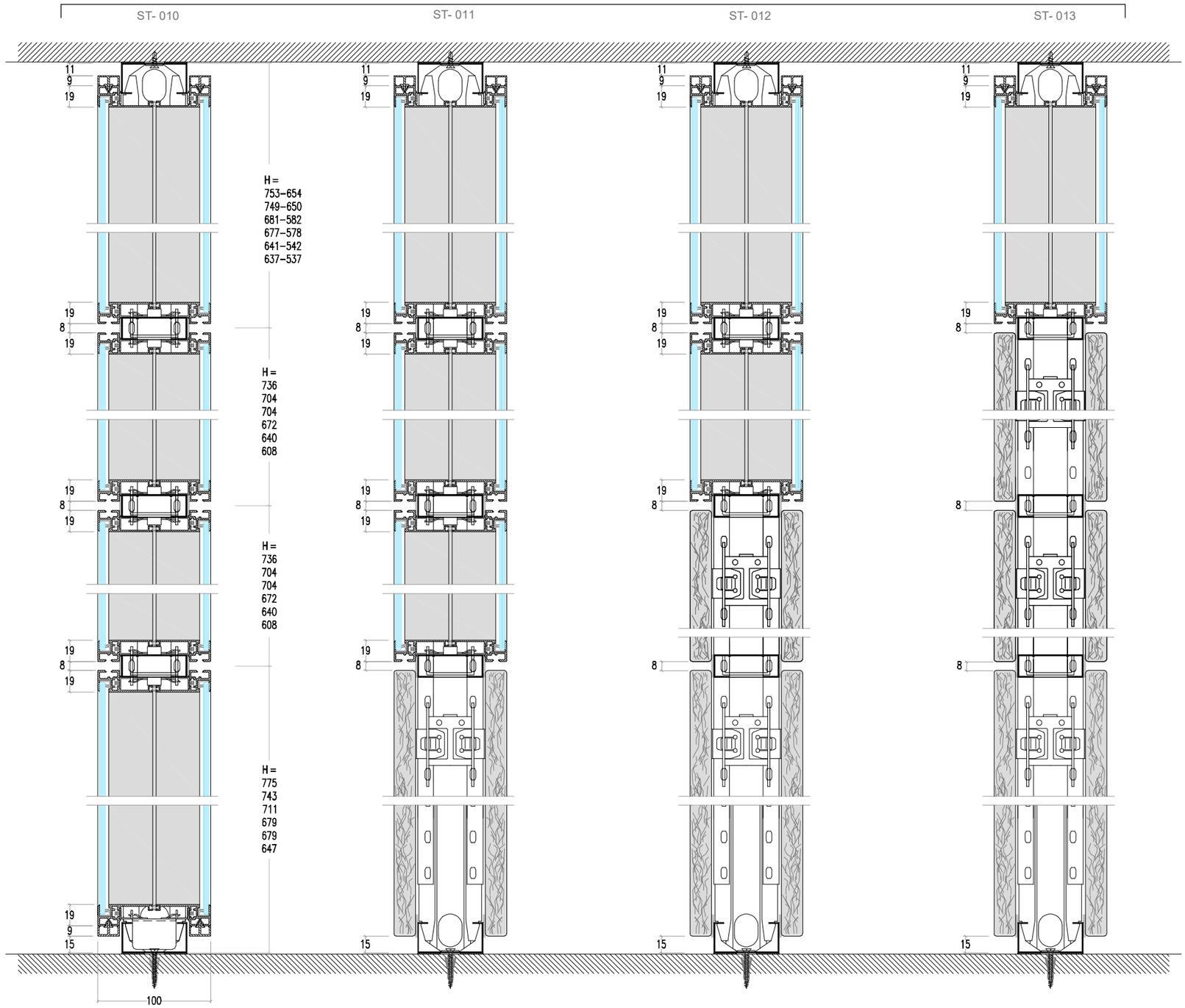

Cotas a eje de los módulos horizontales
Dimensions between axis of the horizontal modules

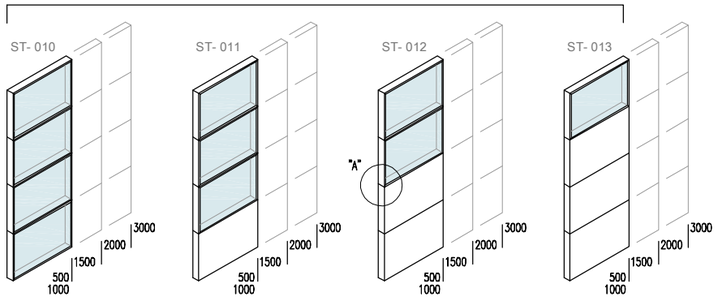

Detalle "A". Montaje del vidrio enmarcado y del panel ciego.
Detail "A": Assembly of the framed glass and solid melamine panel.

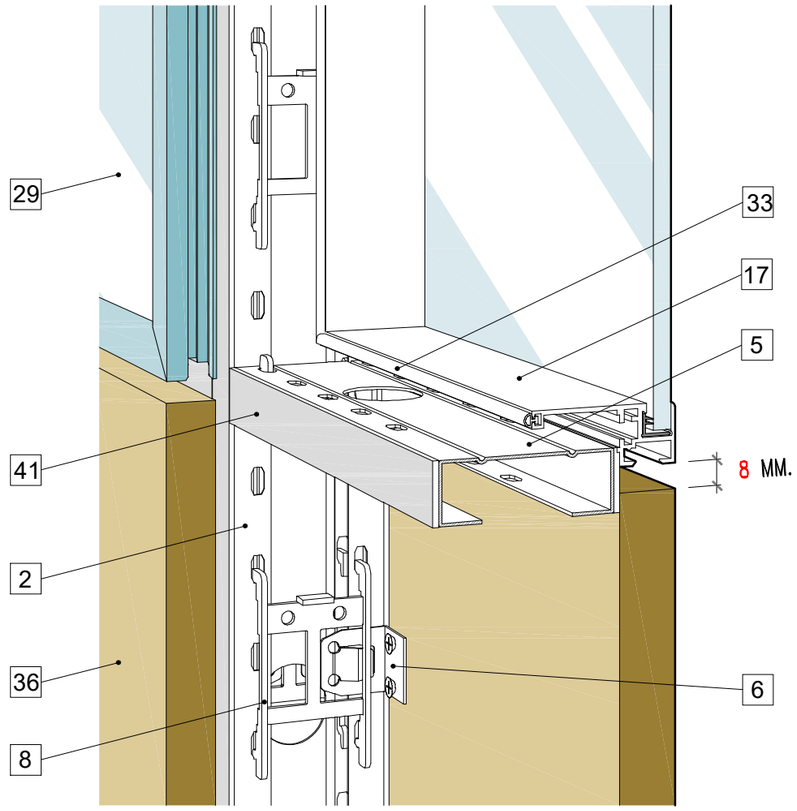

2	**Soporte Vertical (SV)** Vertical support (SV)	8	**Clip grapa** Clip clip	33	**Vidrio de 5 mm o laminar 3+3** 5 mm standard or 3+3 laminated glass
5	**Soporte horizontal** Horizontal support	17	**Perfil vidrio enmarcado** Glass framed profile	36	**Panel de melamina.** Melamine panel
6	**Clip ala 20 mm** Ala clip 20	29	**Vidrio de 5 mm o laminar 3+3** 5 mm standard or 3+3 laminated glass	41	**Tapajuntas gris 2x20** Grey flashing 2x20